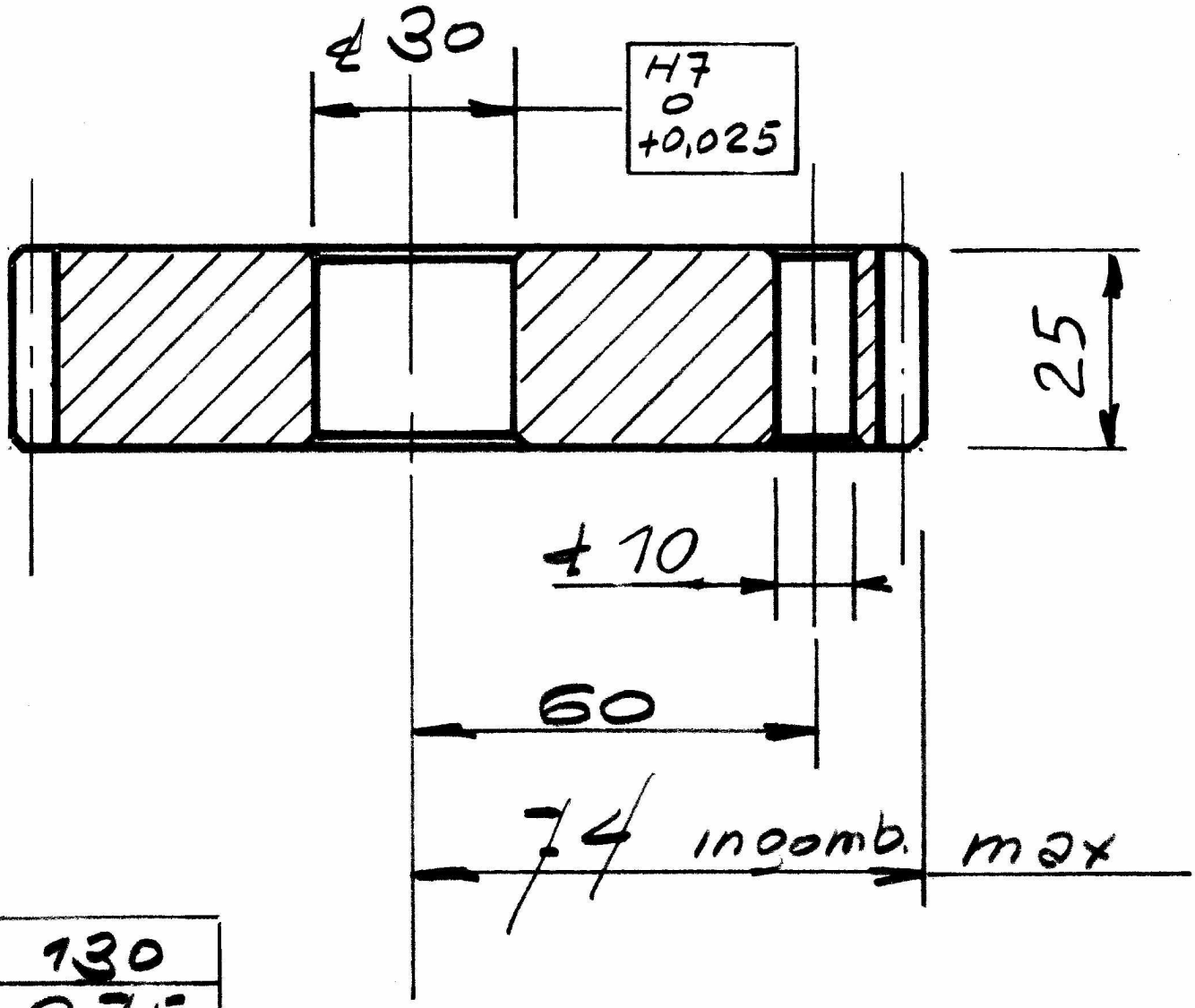

int.	130
m	2.75
RT	1:1.22
RV	1:1.48

nanni ingranaggi

Nanni Ingranaggi
Piazza Aldo Moro, 13
(40069) Zola Predosa BOLOGNA ITALY
Tel. +39 051 759292 Fax +39 051 758790
www.nanni-ingranaggi.com

ingranaggio	32-03-70
mat. C40	
2751300122 cod.	